図　面　等　目　録

工 事 名	Ｒ７企総管　和田島太陽光発電所　閉鎖型配電盤他内部点検工事
図面番号	図　面　名
1	和田島太陽光発電所　平面図
2	単線結線図
3	送受電盤他　主回路
4	所内盤　主回路
5	所内盤他　ＶＣＢ回路
6	送受電盤他　スペースヒータ
7	パワーコンディショナ盤１～４　主回路
8	500kVA パワーコンディショナ　外形図
9	500kVA パワーコンディショナ　単線結線図
１０	500kVA パワーコンディショナ　外部電源回路
１１	500kVA パワーコンディショナ　直流入力回路
１２	500kVA パワーコンディショナ　LC フィルタ
１３	500kVA パワーコンディショナ　交流出力回路
１４	500kVA パワーコンディショナ　IGBT ユニット
１５	500kVA パワーコンディショナ　制御回路図（１）
１６	500kVA パワーコンディショナ　制御回路図（２）
１７	災害対応パワーコンディショナ盤　外形図
１８	災害対応パワーコンディショナ　直流入力回路
１９	災害対応パワーコンディショナ　交流出力回路
２０	災害対応パワーコンディショナ　自立運転回路（１）
２１	災害対応パワーコンディショナ　自立運転回路（２）
２２	災害対応パワーコンディショナ　変換ユニット
２３	災害対応パワーコンディショナ　制御回路（１）
２４	災害対応パワーコンディショナ　制御回路（２）
２５	災害対応分電盤　単線結線図

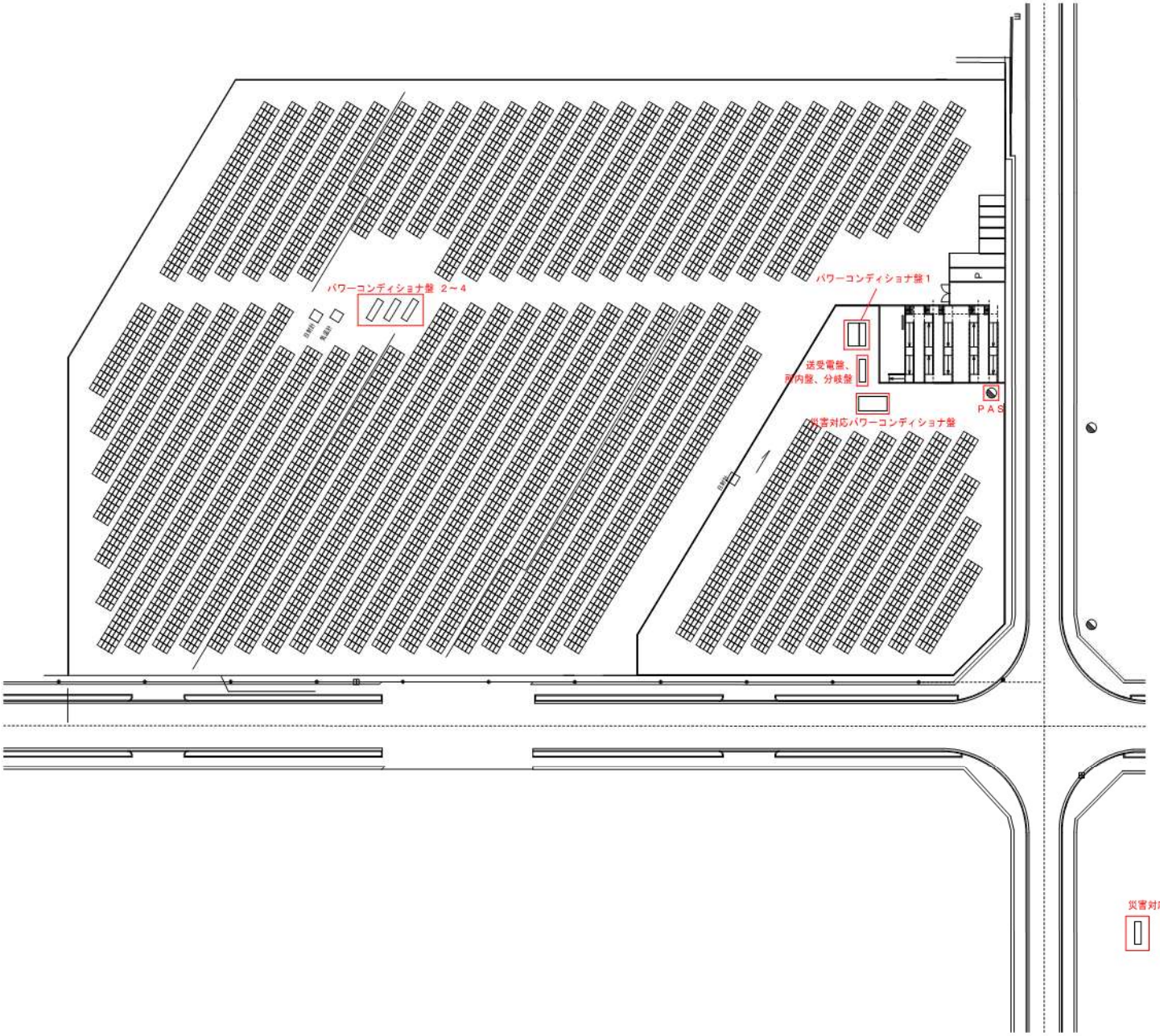

：施工箇所

工事名	Ｒ７企総管　和田島太陽光発電所 閉鎖型配電盤他内部点検工事		
工事箇所	小松島市和田島町字松田新田		
図面名	和田島太陽光発電所　平面図		
縮尺	ＮＴＳ	図面番号	1
年度	令和７年		
事業者名	徳島県企業局		

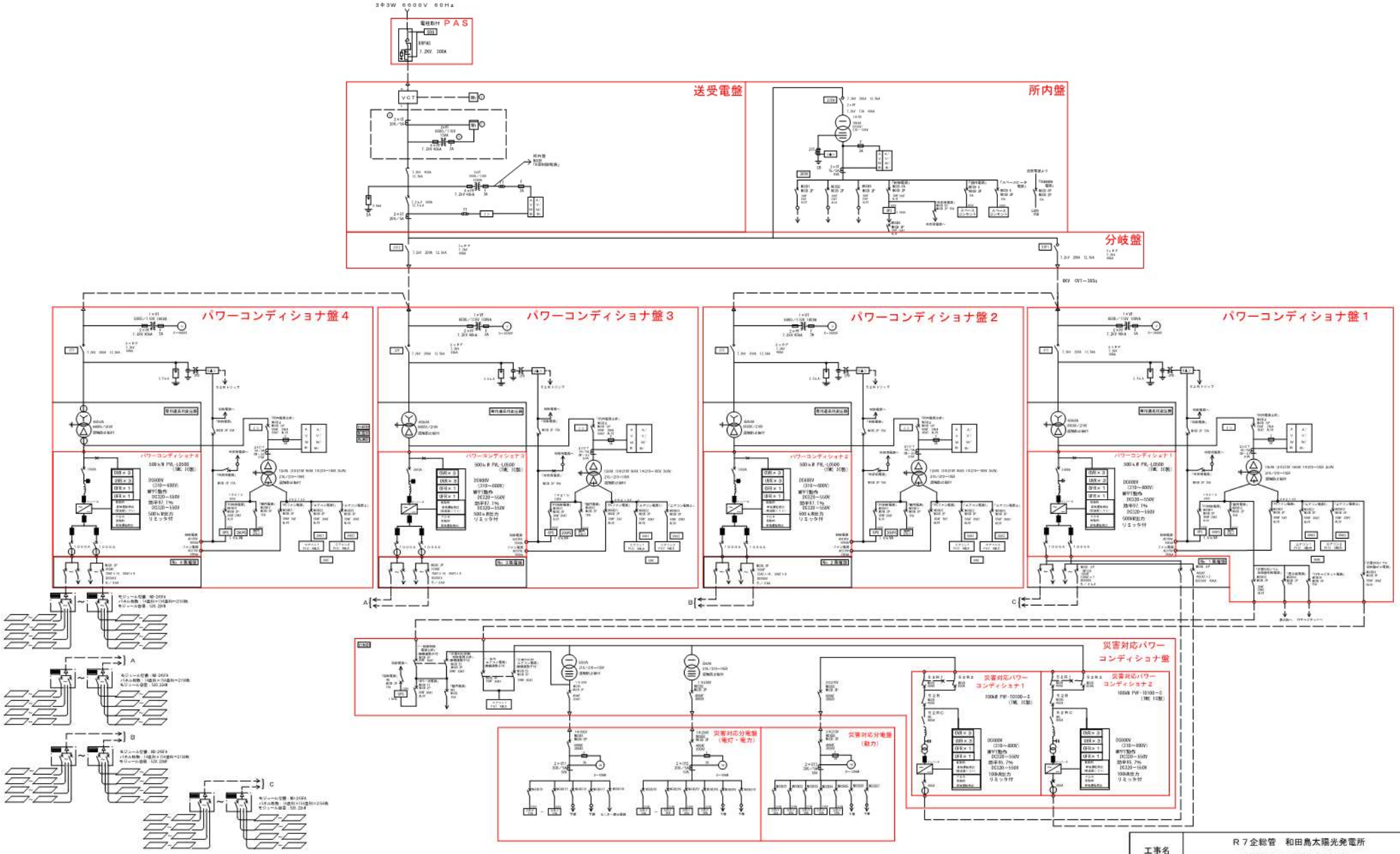

工事名	Ｒ７企総管　和田島太陽光発電所 閉鎖型配電盤他内部点検工事		
工事箇所	小松島市和田島町字松田新田		
図面名	単線結線図		
縮尺	ＮＴＳ	図面番号	2
年度	令和７年		
事業者名	徳島県企業局		

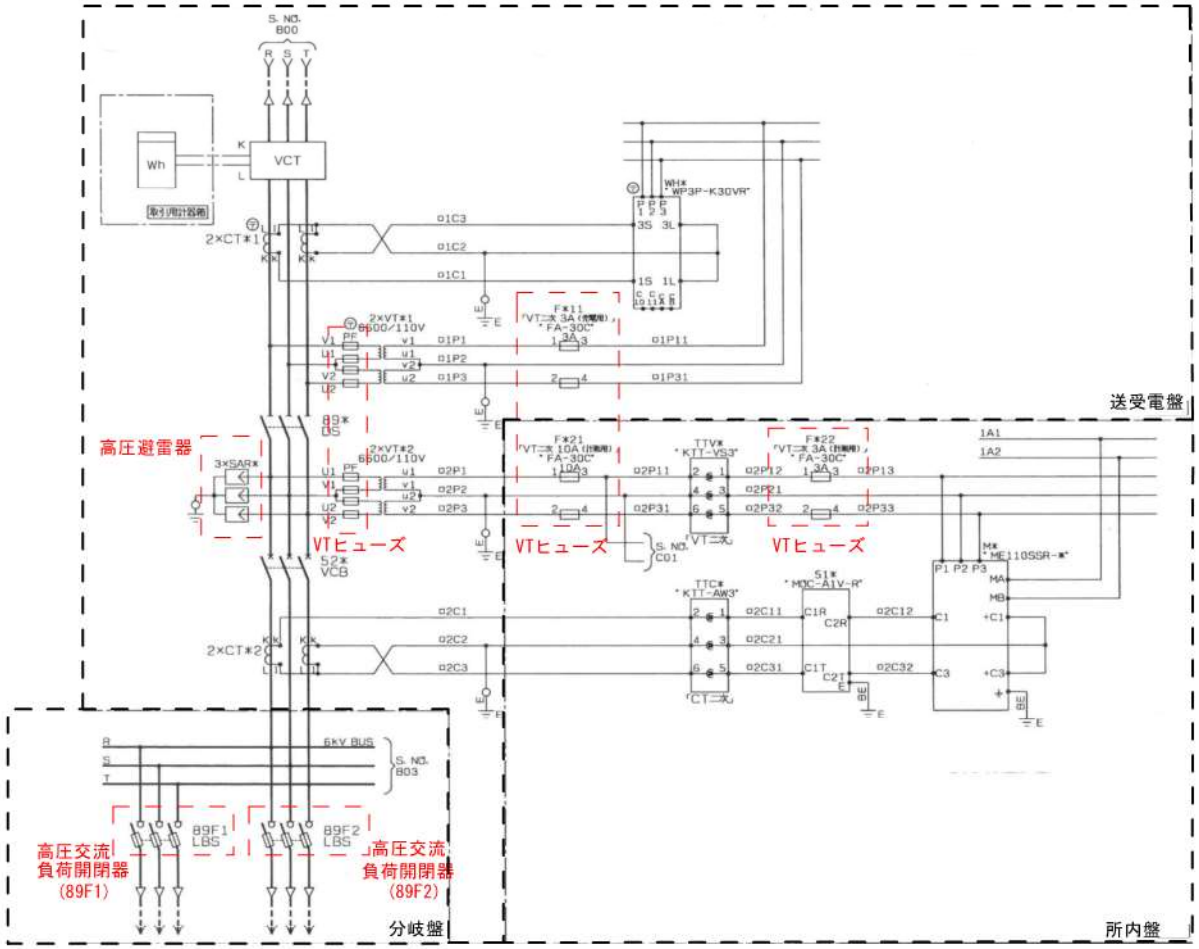

工事名	R７企総管　和田島太陽光発電所 閉鎖型配電盤他内部点検工事		
工事箇所	小松島市和田島町字松田新田		
図面名	送受電盤他　主回路		
縮尺	ＮＴＳ	図面番号	3
年度	令和７年		
事業者名	徳島県企業局		

：取替対象

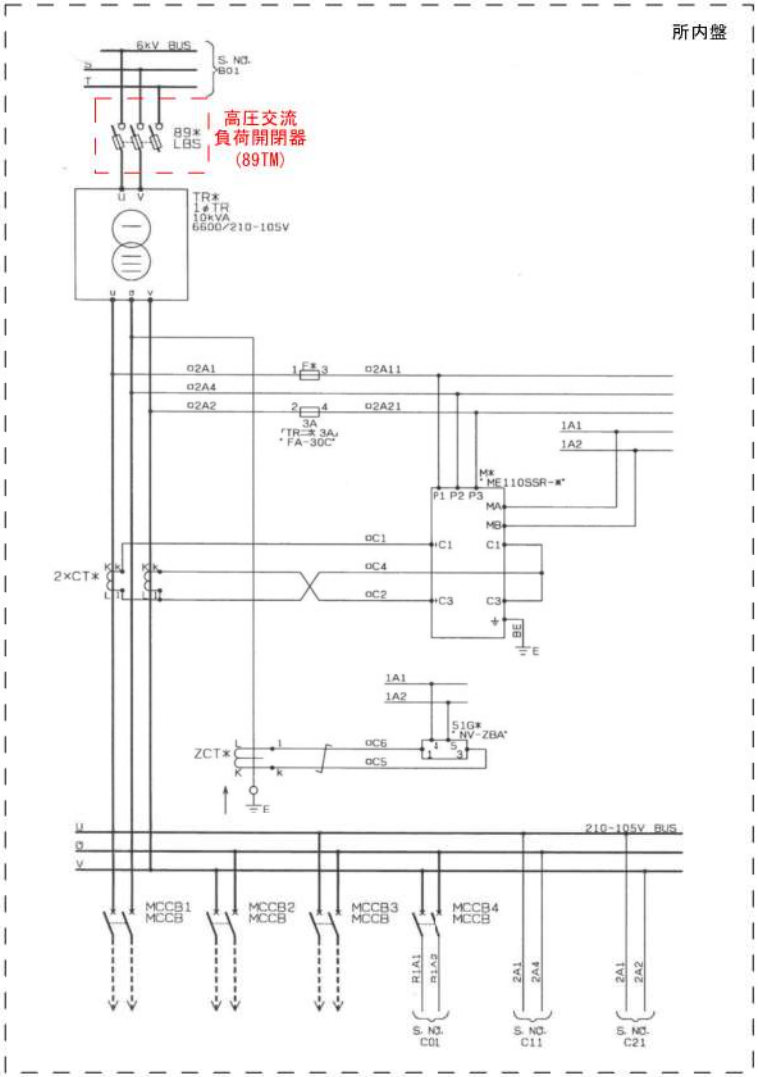

工事名	R７企総管　和田島太陽光発電所 閉鎖型配電盤他内部点検工事		
工事箇所	小松島市和田島町字松田新田		
図面名	所内盤　主回路		
縮尺	ＮＴＳ	図面番号	4
年度	令和７年		
事業者名	徳島県企業局		

：取替対象

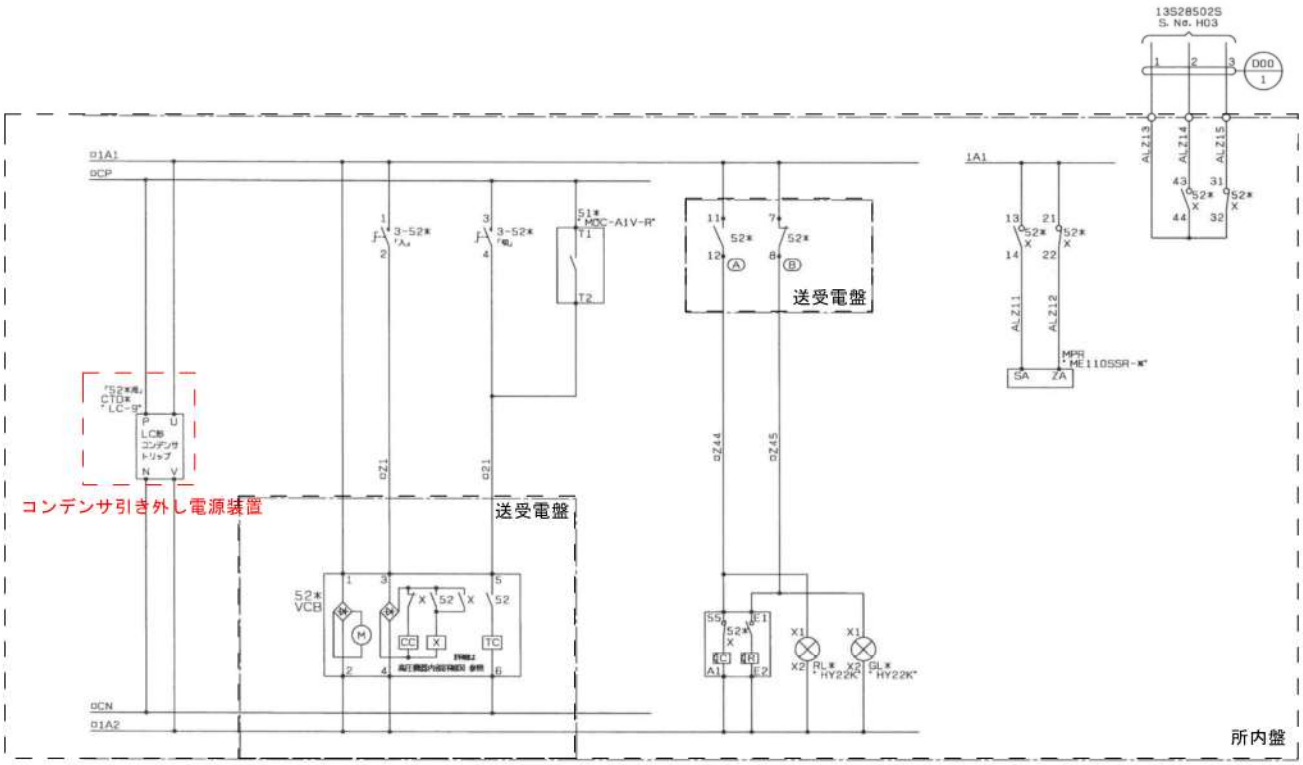

取替対象

工事名	Ｒ７企総管　和田島太陽光発電所 閉鎖型配電盤他内部点検工事		
工事箇所	小松島市和田島町字松田新田		
図面名	所内盤他　ＶＣＢ回路		
縮尺	ＮＴＳ	図面番号	5
年度	令和７年		
事業者名	徳島県企業局		

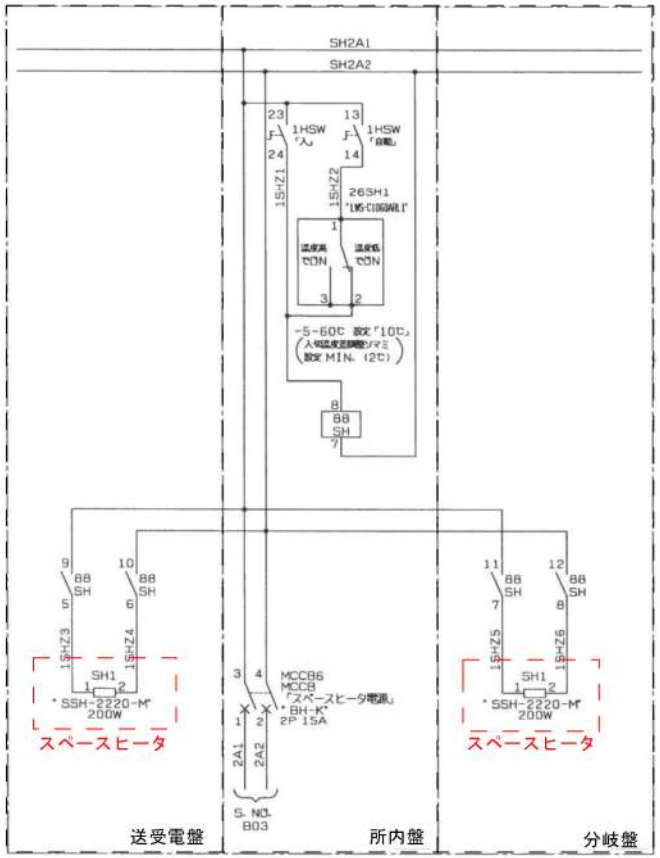

: 取替対象

工事名	R７企総管　和田島太陽光発電所 閉鎖型配電盤他内部点検工事		
工事箇所	小松島市和田島町字松田新田		
図面名	送受電盤他　スペースヒータ		
縮尺	ＮＴＳ	図面番号	6
年度	令和７年		
事業者名	徳島県企業局		

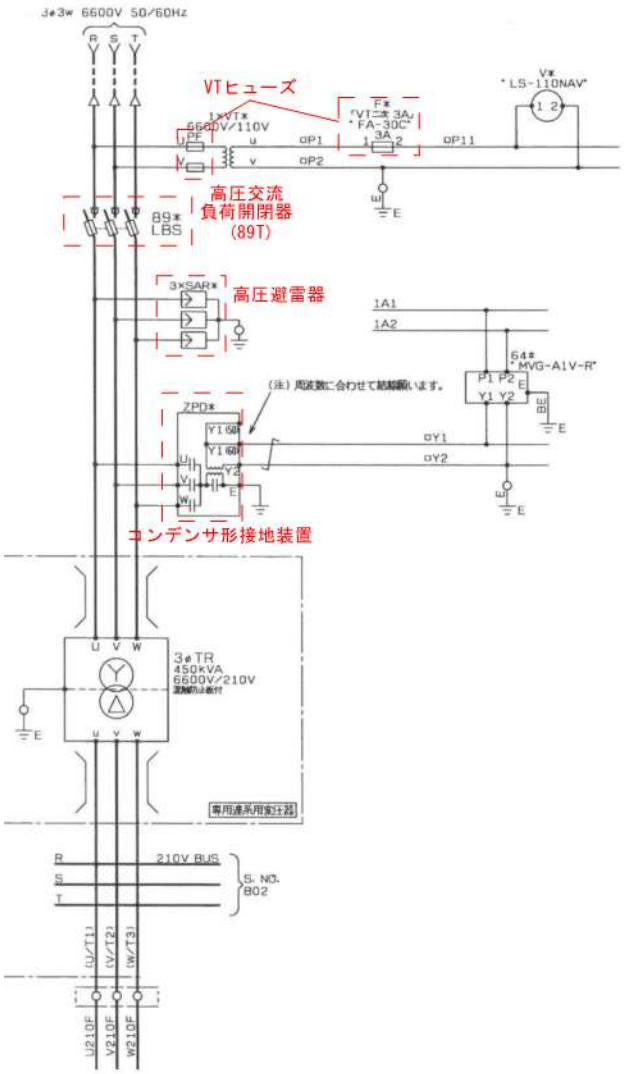

：取替対象

工事名	Ｒ７企総管　和田島太陽光発電所 閉鎖型配電盤他内部点検工事		
工事箇所	小松島市和田島町字松田新田		
図面名	パワーコンディショナ盤１～４　主回路		
縮尺	ＮＴＳ	図面番号	7
年度	令和７年		
事業者名	徳島県企業局		

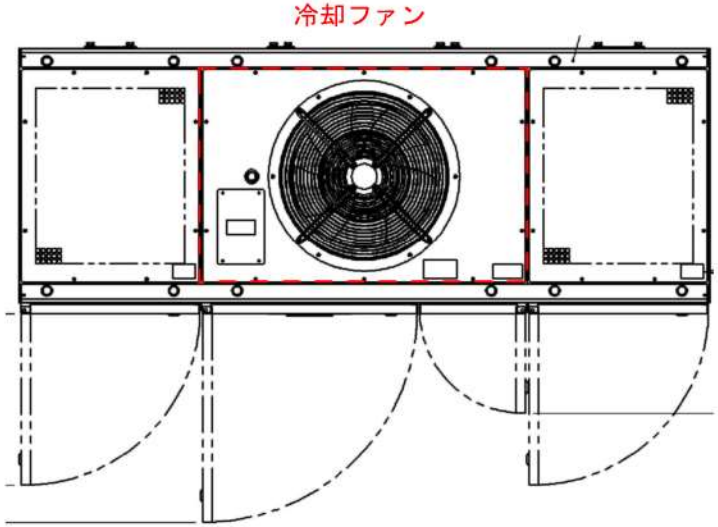

平面図

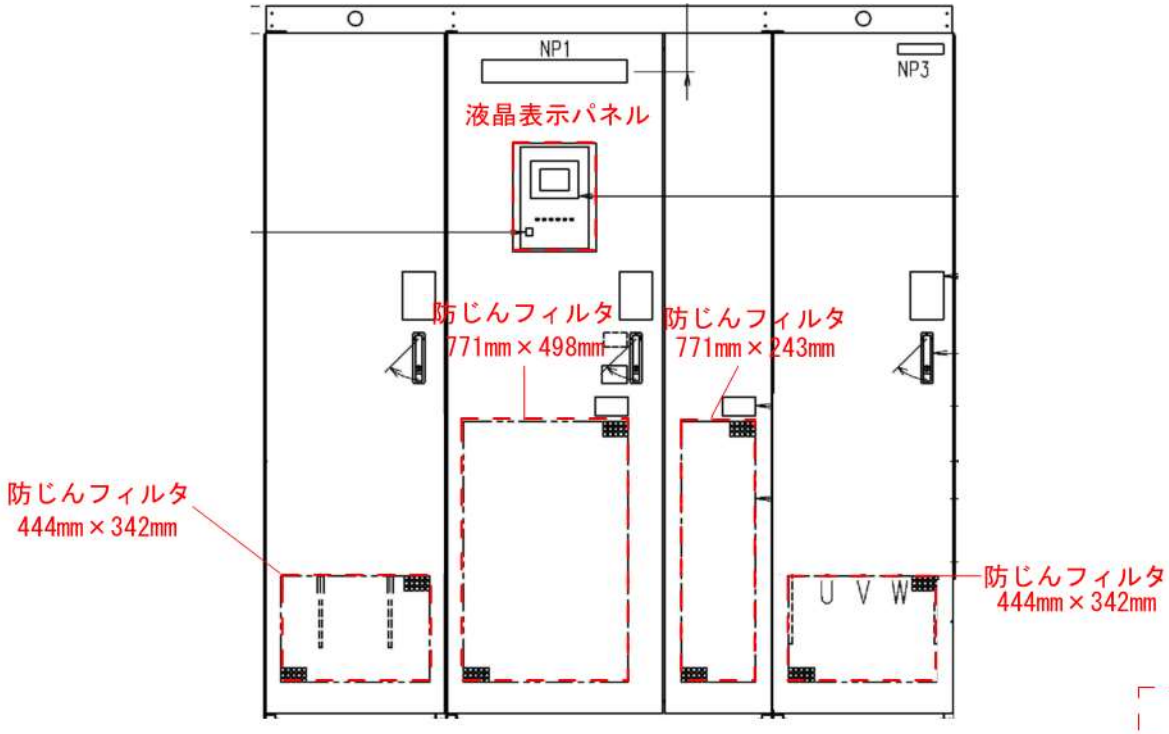

：取替対象

工事名	R７企総管　和田島太陽光発電所 閉鎖型配電盤他内部点検工事		
工事箇所	小松島市和田島町字松田新田		
図面名	500kVAパワーコンディショナ　外形図		
縮尺	ＮＴＳ	図面番号	8
年度	令和７年		
事業者名	徳島県企業局		

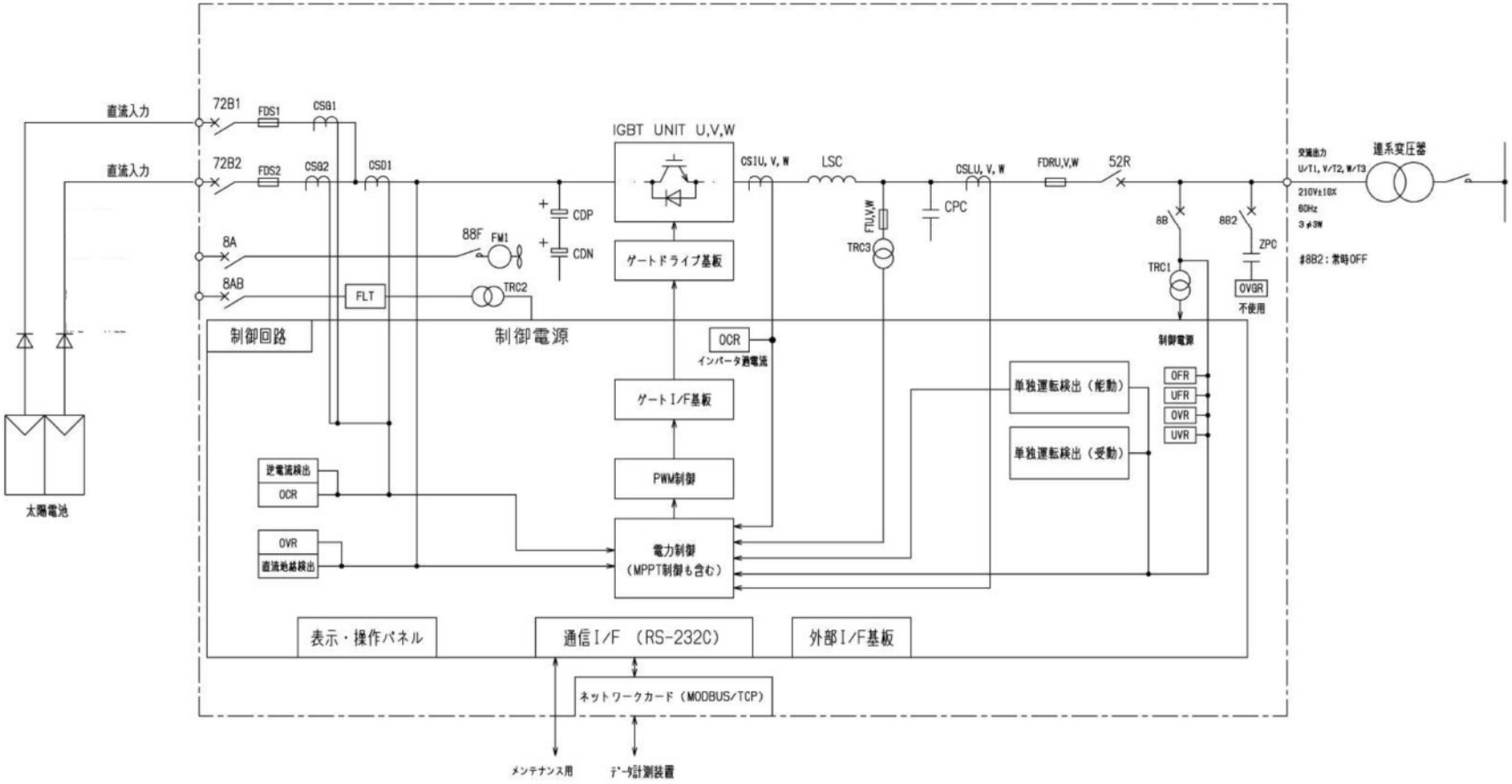

工事名	Ｒ７企総管　和田島太陽光発電所 閉鎖型配電盤他内部点検工事		
工事箇所	小松島市和田島町字松田新田		
図面名	500kVAパワーコンディショナ　単線結線図		
縮尺	ＮＴＳ	図面番号	９
年度	令和７年		
事業者名	徳島県企業局		

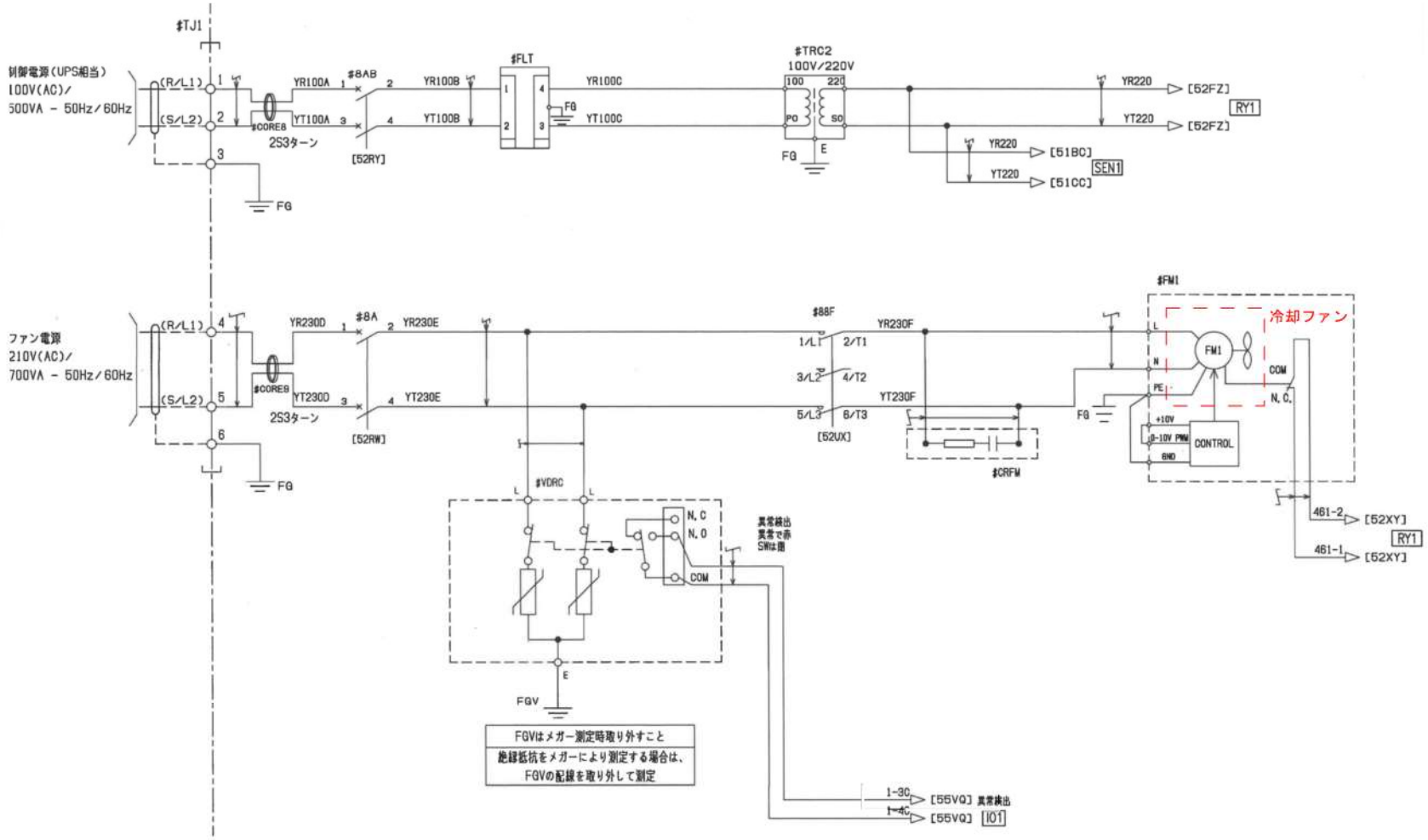

: 取替対象

工事名	R７企総管　和田島太陽光発電所 閉鎖型配電盤他内部点検工事		
工事箇所	小松島市和田島町字松田新田		
図面名	500kVAパワーコンディショナ　外部電源回路		
縮尺	ＮＴＳ	図面番号	１０
年度	令和７年		
事業者名	徳島県企業局		

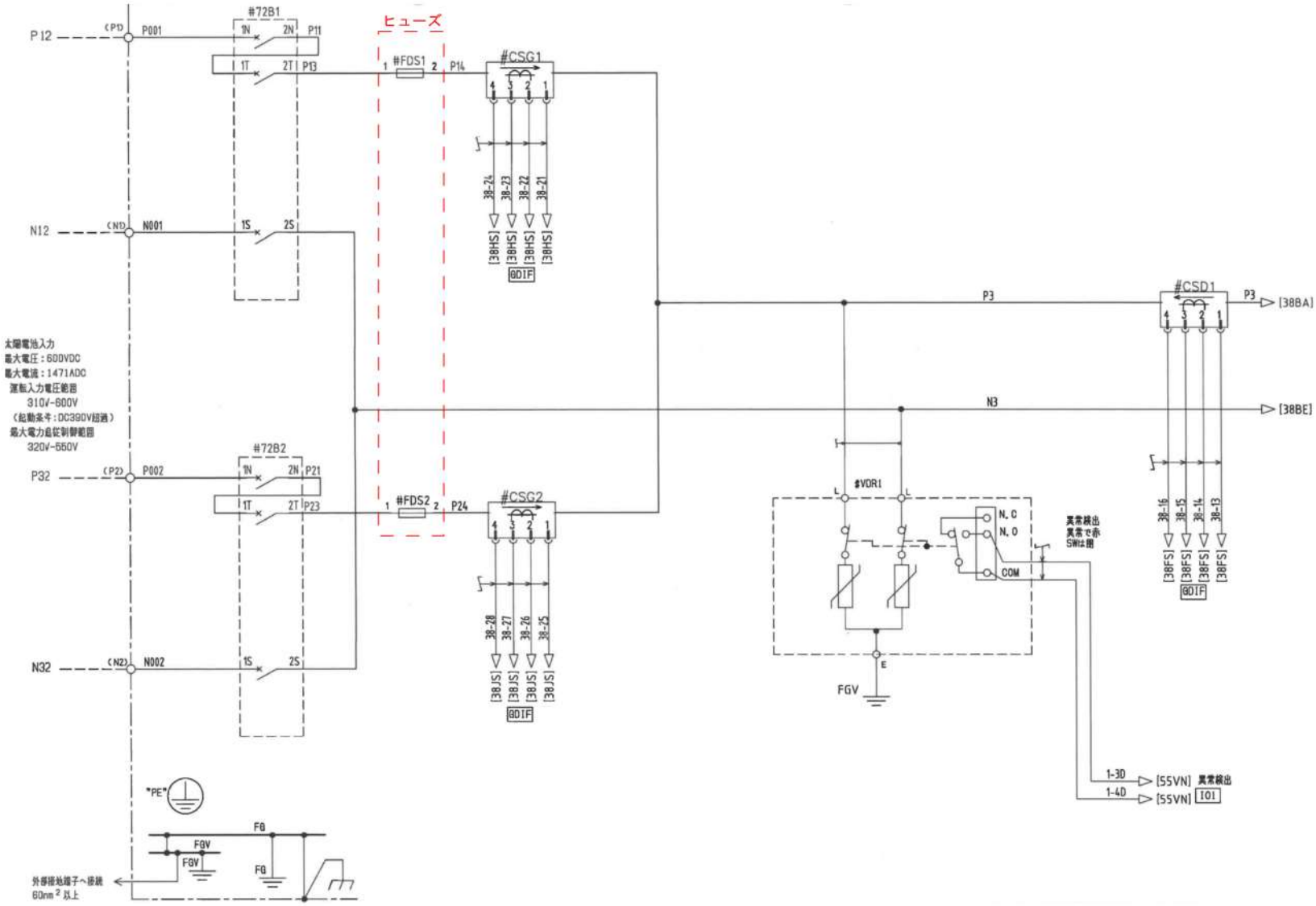

工事名	Ｒ７企総管　和田島太陽光発電所 閉鎖型配電盤他内部点検工事		
工事箇所	小松島市和田島町字松田新田		
図面名	500kVAパワーコンディショナ　直流入力回路		
縮尺	ＮＴＳ	図面番号	１１
年度	令和７年		
事業者名	徳島県企業局		

：取替対象

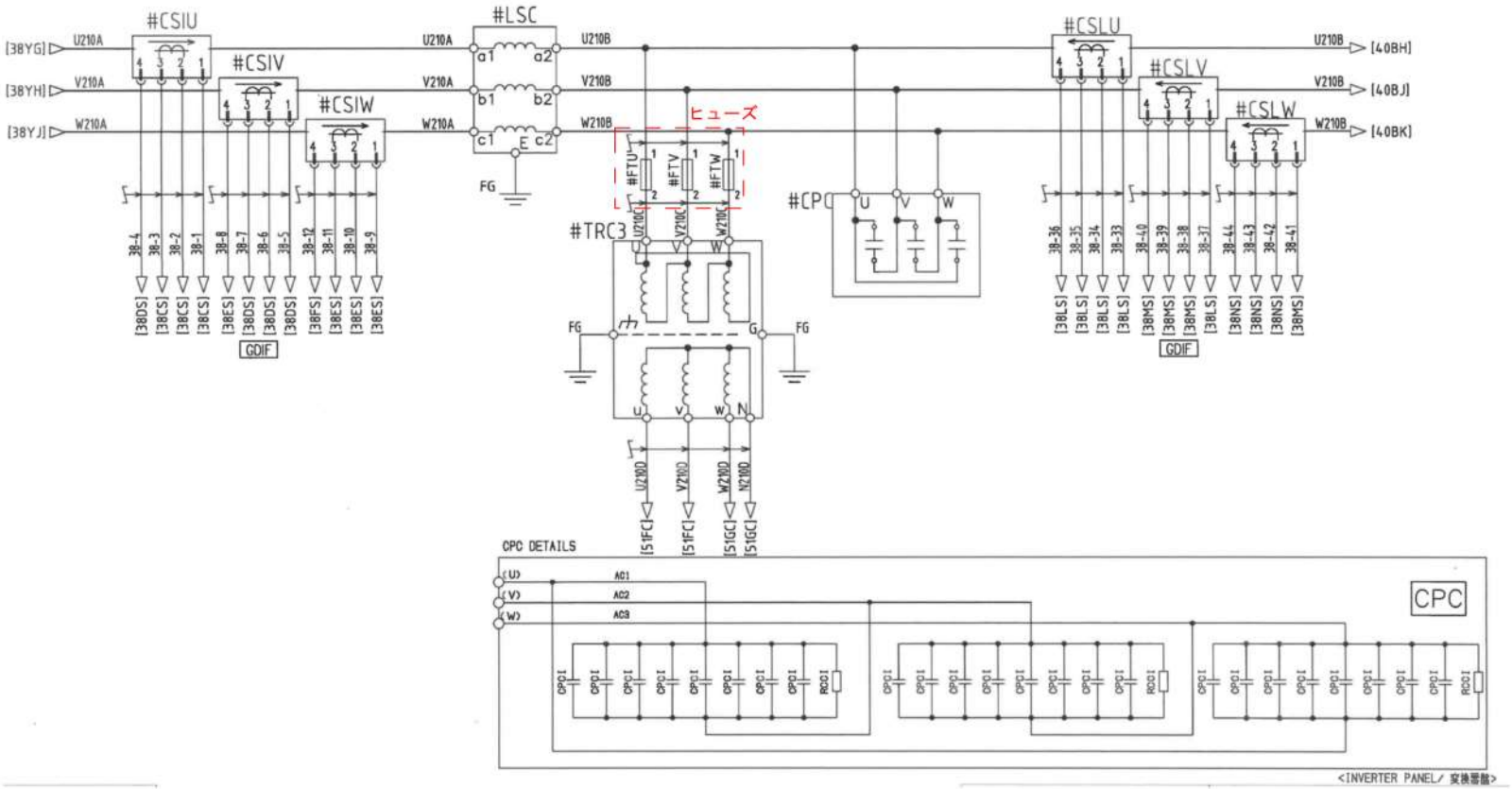

工事名	R７企総管　和田島太陽光発電所 閉鎖型配電盤他内部点検工事		
工事箇所	小松島市和田島町字松田新田		
図面名	500kVAパワーコンディショナ　LCフィルタ		
縮尺	ＮＴＳ	図面番号	１２
年度	令和７年		
事業者名	徳島県企業局		

：取替対象

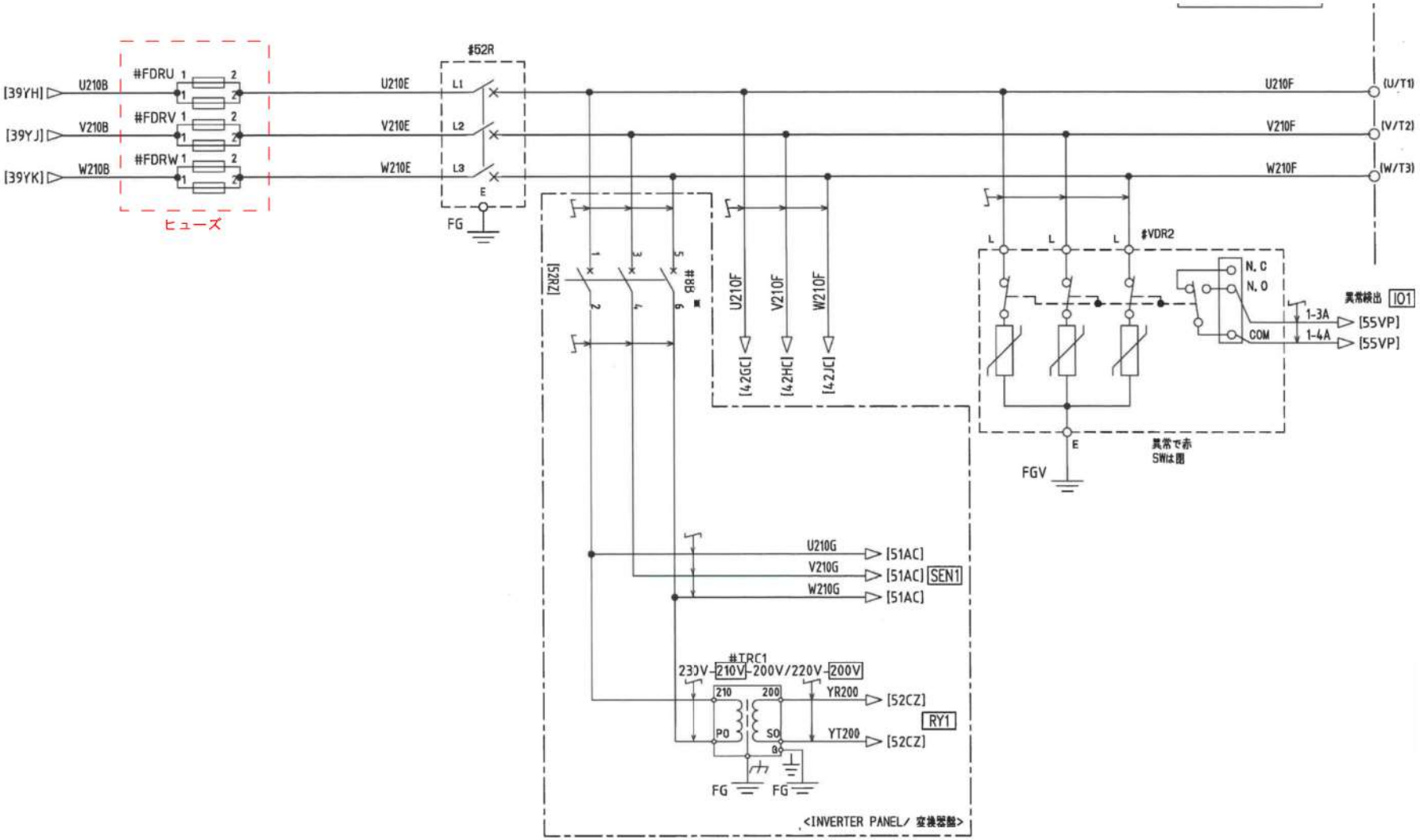

工事名	R７企総管　和田島太陽光発電所 閉鎖型配電盤他内部点検工事		
工事箇所	小松島市和田島町字松田新田		
図面名	500kVAパワーコンディショナ　交流出力回路		
縮尺	ＮＴＳ	図面番号	１３
年度	令和７年		
事業者名	徳島県企業局		

：取替対象

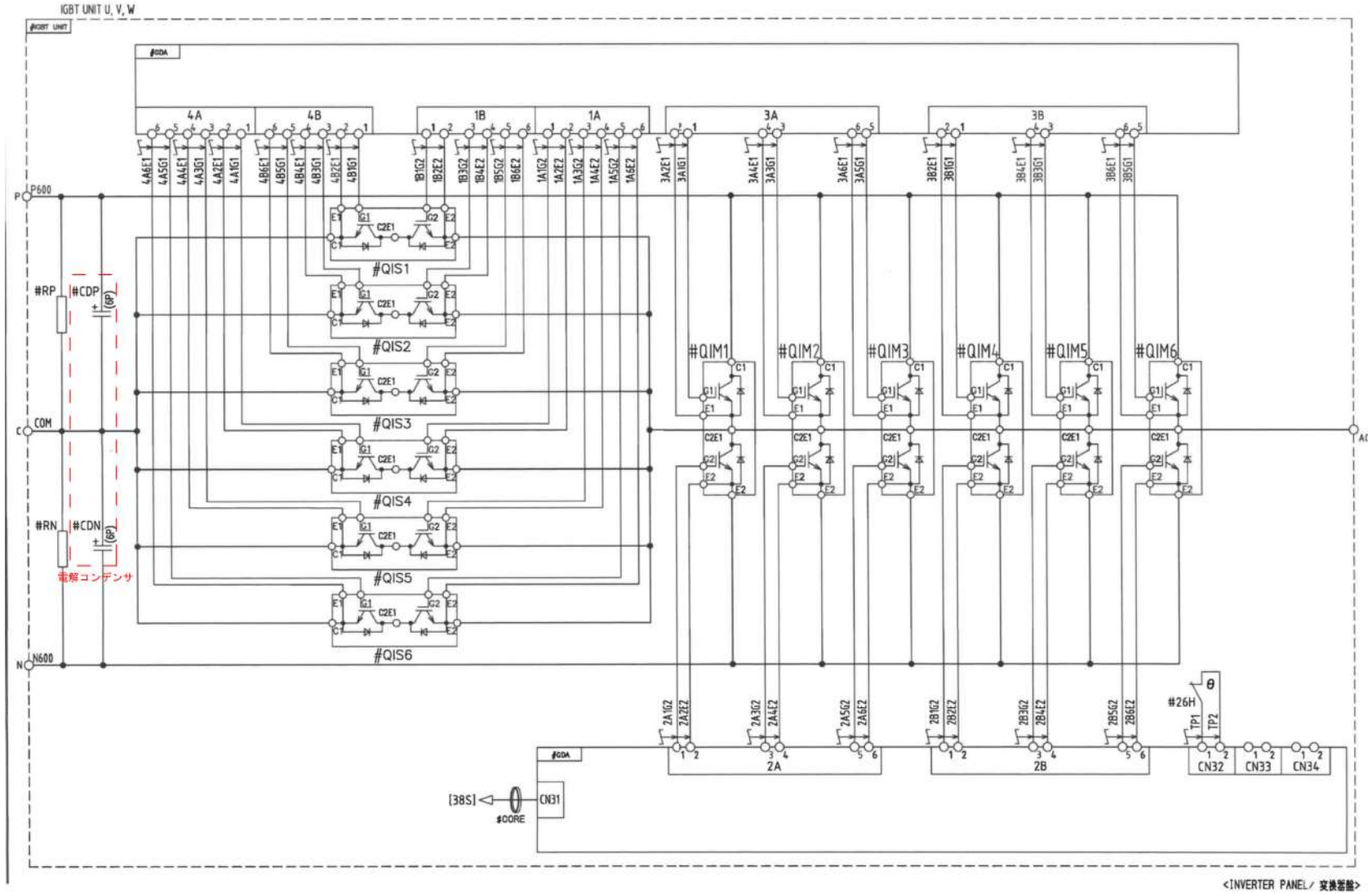

<INVERTER PANEL/ 変換器盤>

工事名	R７企総管　和田島太陽光発電所 閉鎖型配電盤他内部点検工事		
工事箇所	小松島市和田島町字松田新田		
図面名	500kVAパワーコンディショナ　IGBTユニット		
縮尺	ＮＴＳ	図面番号	１４
年度	令和７年		
事業者名	徳島県企業局		

：取替対象

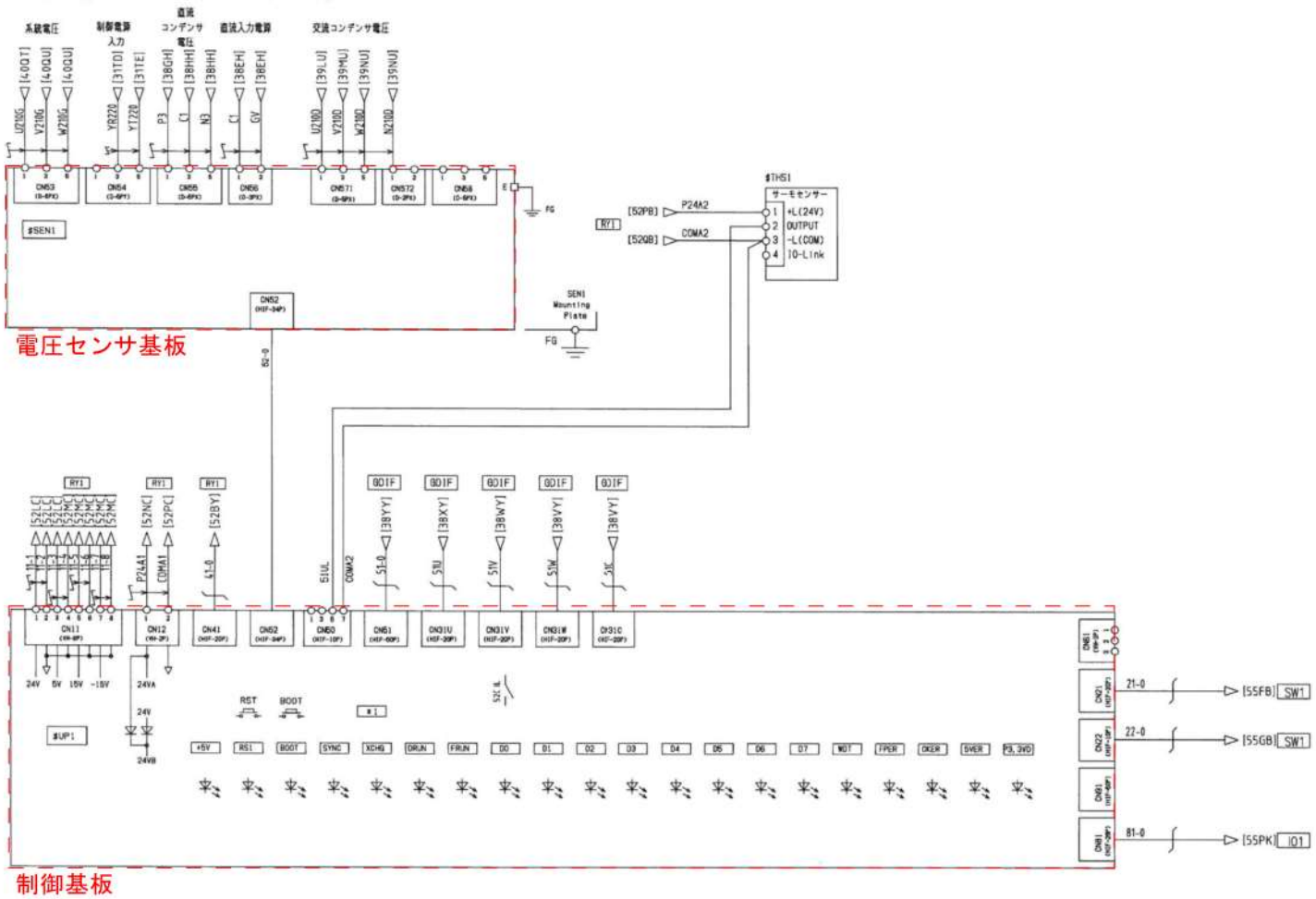

工事名	R７企総管　和田島太陽光発電所 閉鎖型配電盤他内部点検工事		
工事箇所	小松島市和田島町字松田新田		
図面名	500kVAパワーコンディショナ　制御回路図（１）		
縮尺	ＮＴＳ	図面番号	１５
年度	令和７年		
事業者名	徳島県企業局		

：取替対象

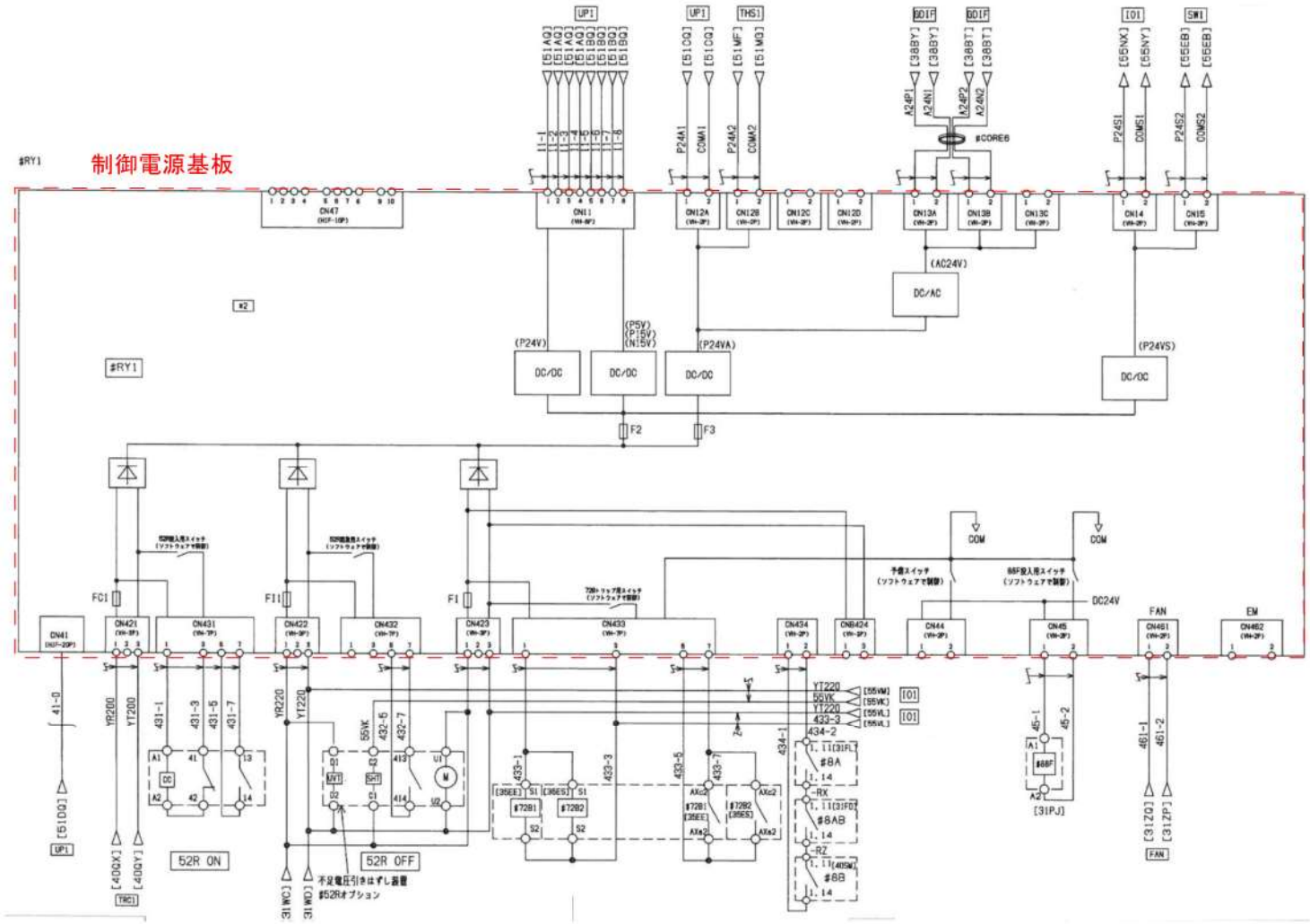

工事名	Ｒ７企総管　和田島太陽光発電所 閉鎖型配電盤他内部点検工事		
工事箇所	小松島市和田島町字松田新田		
図面名	500kVAパワーコンディショナ　制御回路図（２）		
縮尺	ＮＴＳ	図面番号	１６
年度	令和７年		
事業者名	徳島県企業局		

：取替対象

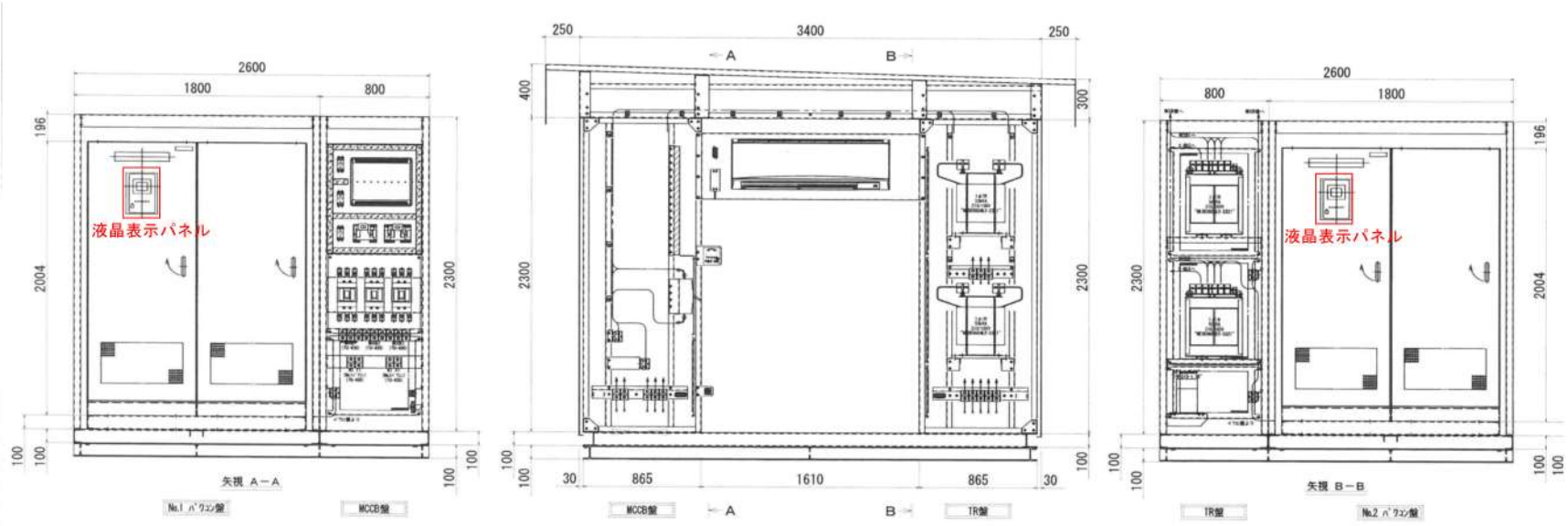

：取替対象

工事名	Ｒ７企総管　和田島太陽光発電所 閉鎖型配電盤他内部点検工事		
工事箇所	小松島市和田島町字松田新田		
図面名	災害対応パワーコンディショナ盤　外形図		
縮尺	ＮＴＳ	図面番号	１７
年度	令和７年		
事業者名	徳島県企業局		

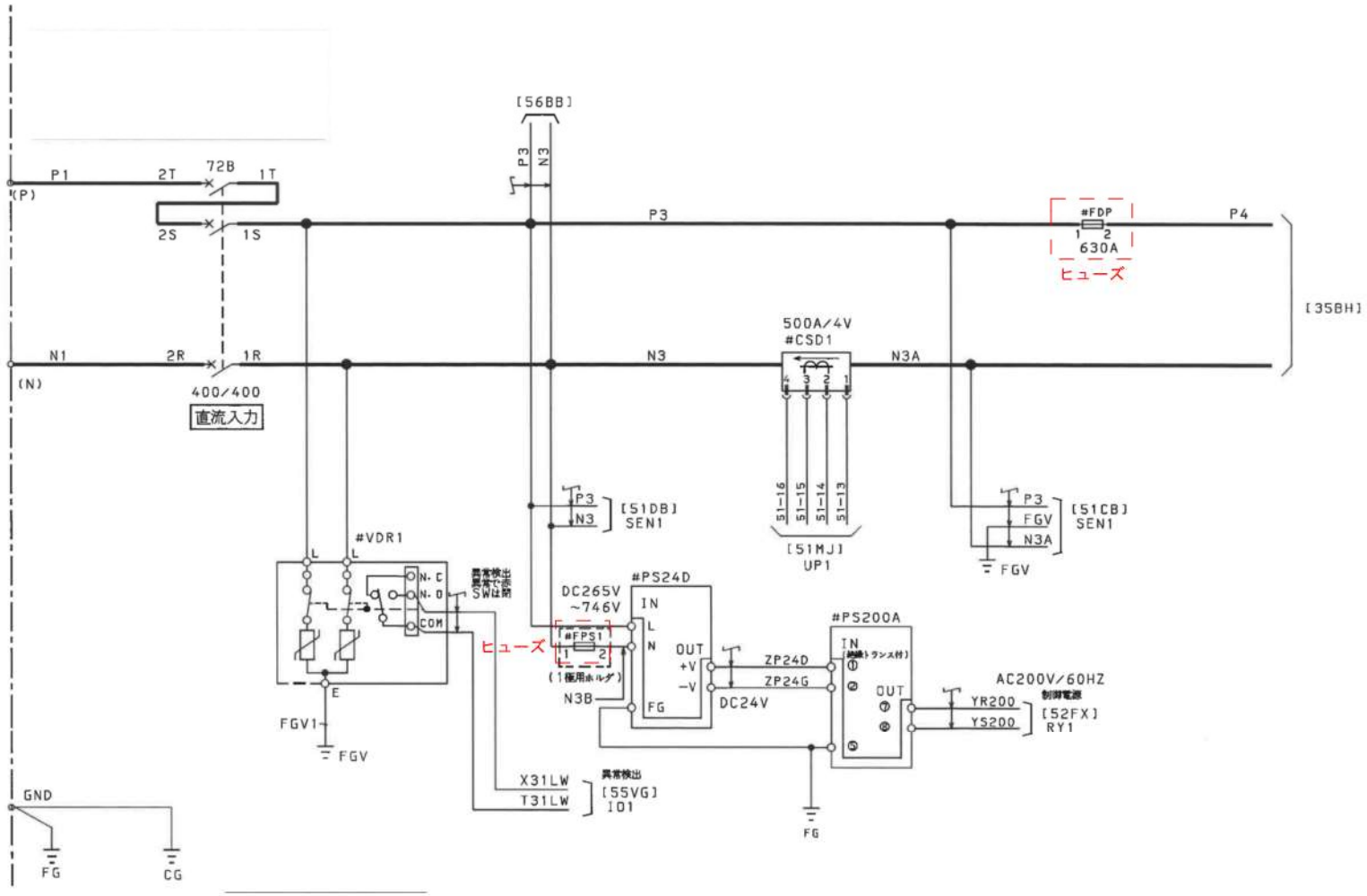

工事名	R７企総管　和田島太陽光発電所 閉鎖型配電盤他内部点検工事		
工事箇所	小松島市和田島町字松田新田		
図面名	災害対応パワーコンディショナ　直流入力回路		
縮尺	ＮＴＳ	図面番号	１８
年度	令和７年		
事業者名	徳島県企業局		

：取替対象

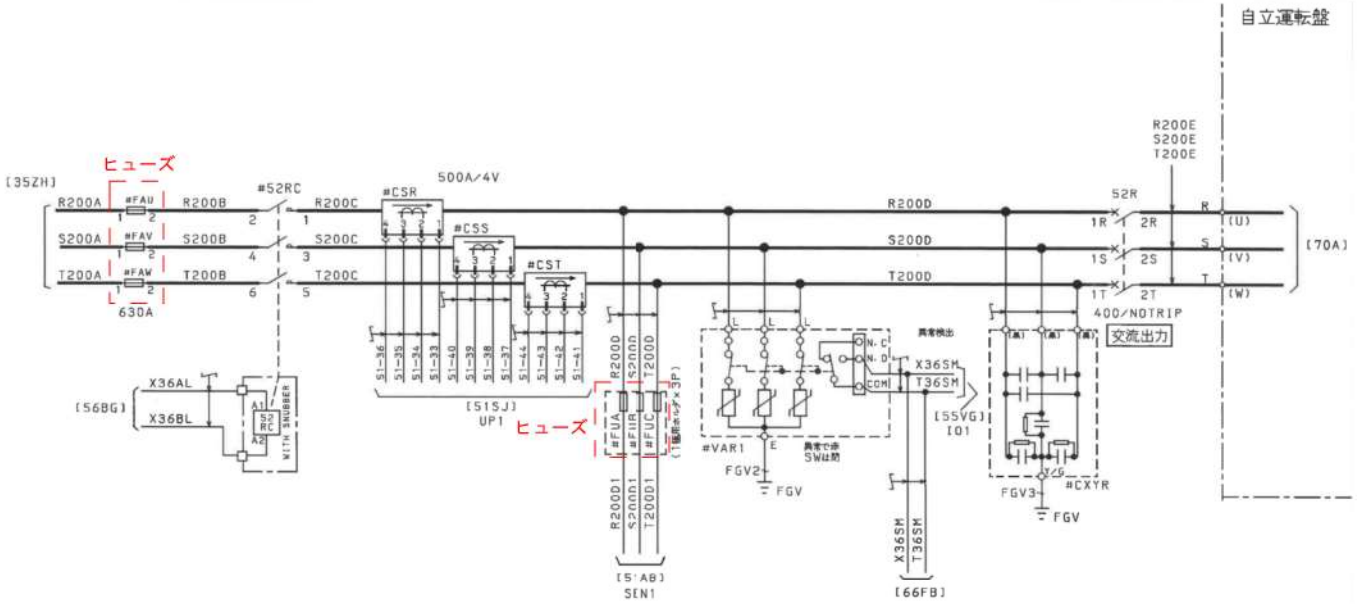

工事名	Ｒ７企総管　和田島太陽光発電所 閉鎖型配電盤他内部点検工事		
工事箇所	小松島市和田島町字松田新田		
図面名	災害対応パワーコンディショナ 交流出力回路		
縮尺	ＮＴＳ	図面番号	１９
年度	令和７年		
事業者名	徳島県企業局		

：取替対象

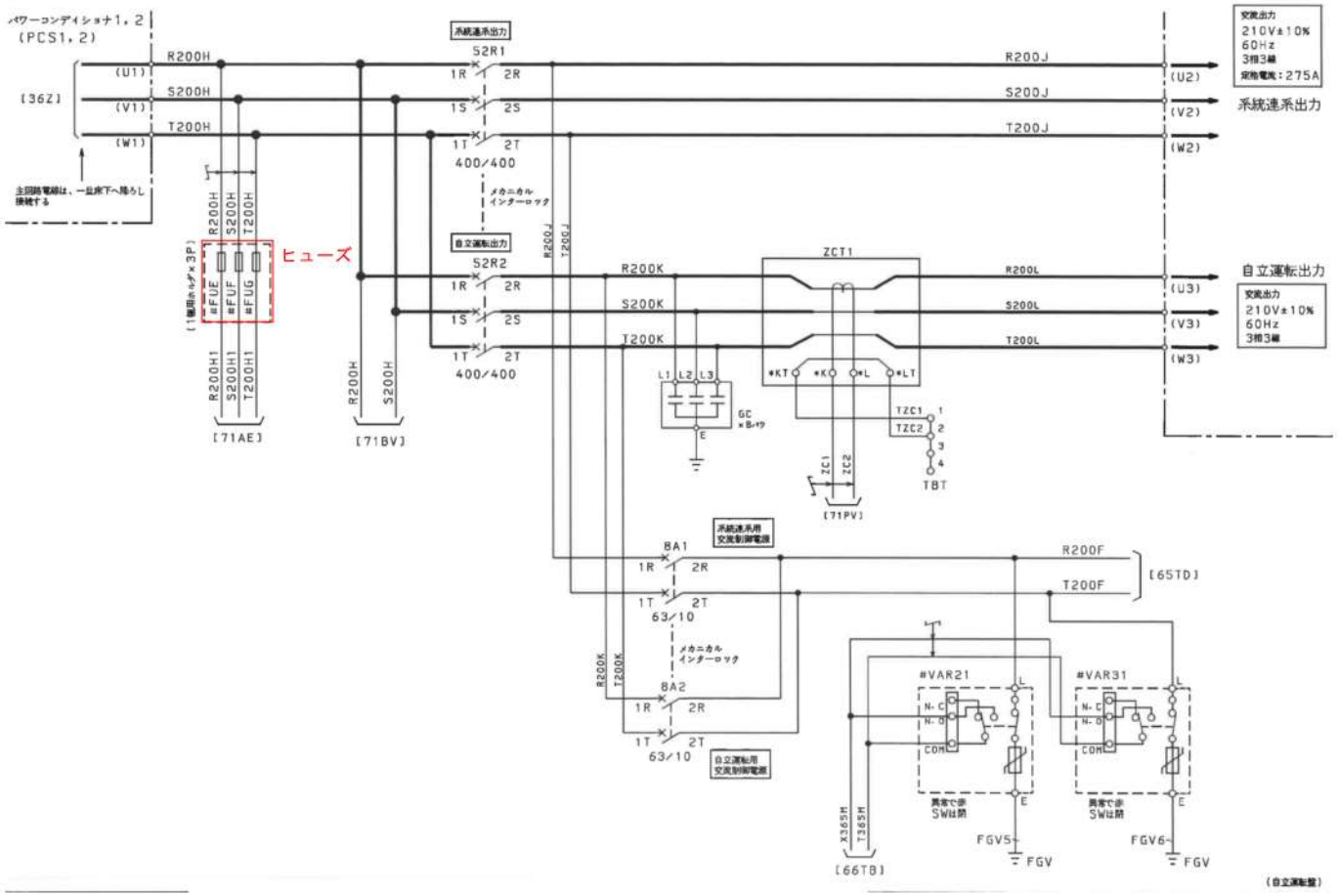

：取替対象

工事名	R７企総管　和田島太陽光発電所 閉鎖型配電盤他内部点検工事		
工事箇所	小松島市和田島町字松田新田		
図面名	災害対応パワーコンディショナ　自立運転回路（1）		
縮尺	ＮＴＳ	図面番号	２０
年度	令和７年		
事業者名	徳島県企業局		

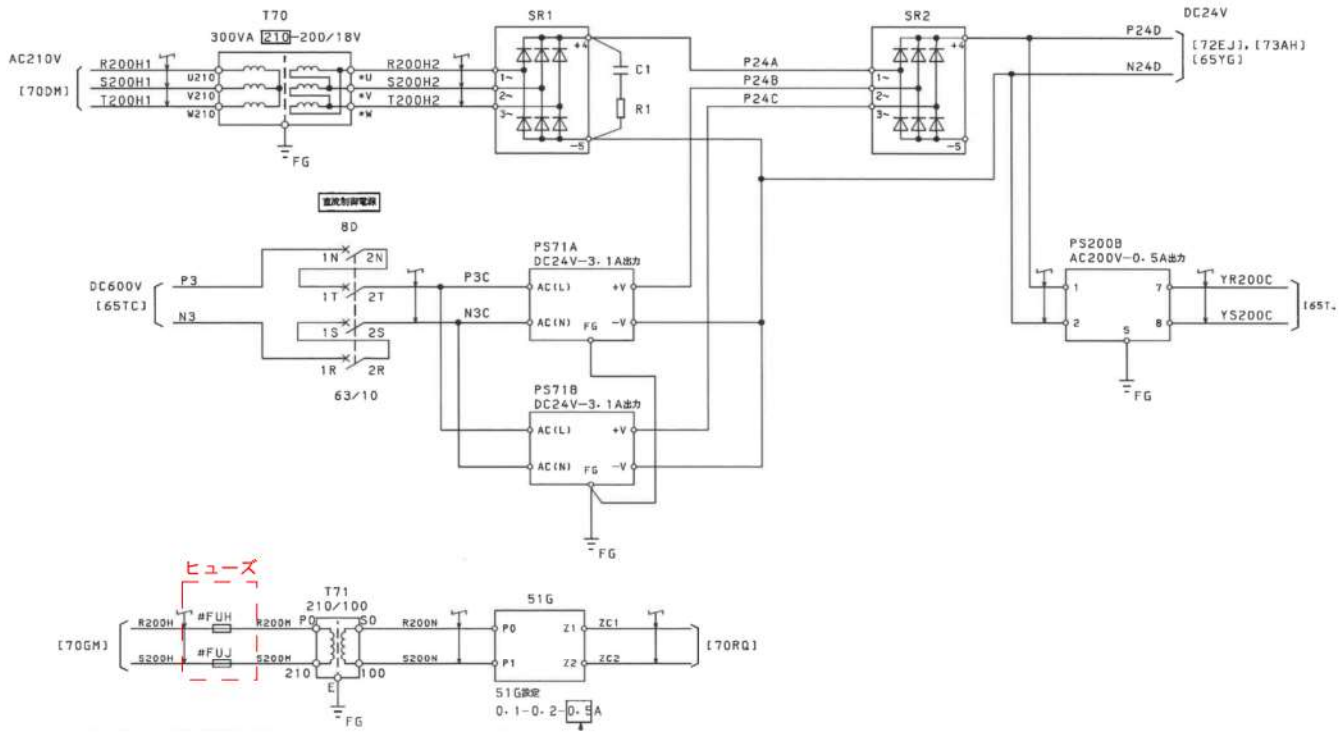

工事名	Ｒ７企総管　和田島太陽光発電所 閉鎖型配電盤他内部点検工事		
工事箇所	小松島市和田島町字松田新田		
図面名	災害対応パワーコンディショナ　自立運転回路（２）		
縮尺	ＮＴＳ	図面番号	２１
年度	令和７年		
事業者名	徳島県企業局		

：取替対象

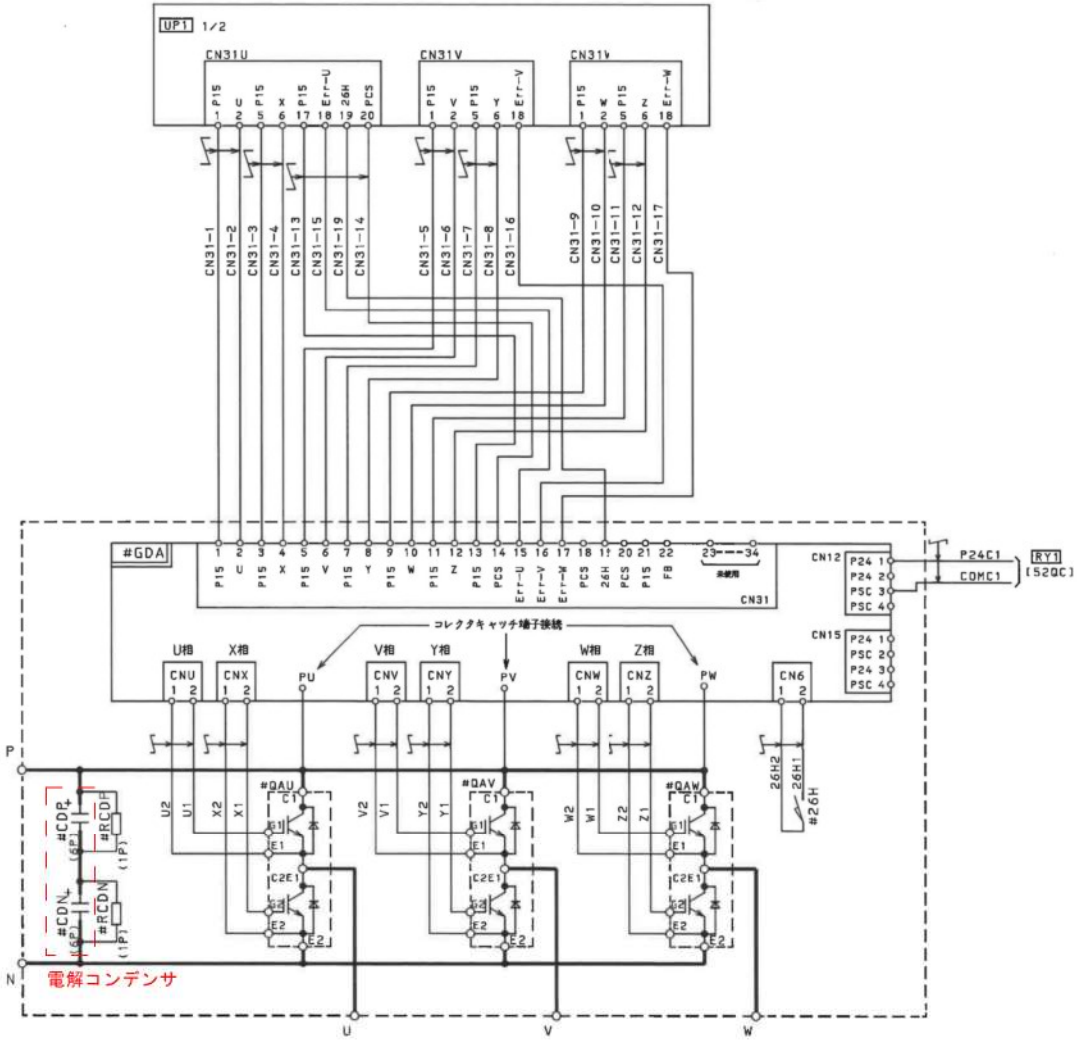

: 取替対象

工事名	R７企総管　和田島太陽光発電所 閉鎖型配電盤他内部点検工事		
工事箇所	小松島市和田島町字松田新田		
図面名	災害対応パワーコンディショナ　変換ユニット		
縮尺	NTS	図面番号	２２
年度	令和７年		
事業者名	徳島県企業局		

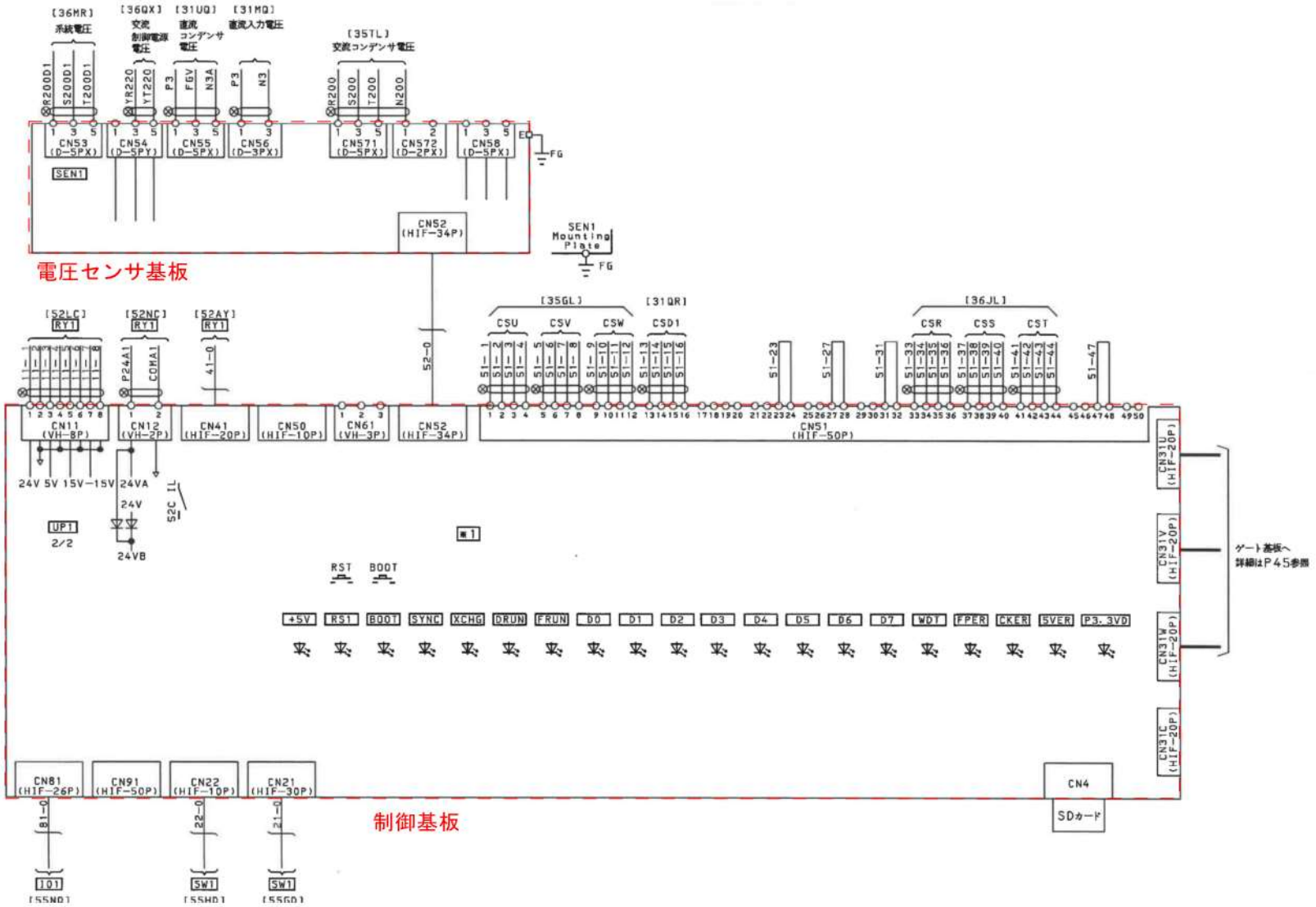

工事名	R７企総管　和田島太陽光発電所 閉鎖型配電盤他内部点検工事		
工事箇所	小松島市和田島町字松田新田		
図面名	災害対応パワーコンディショナ　制御回路（１）		
縮尺	ＮＴＳ	図面番号	２３
年度	令和７年		
事業者名	徳島県企業局		

：取替対象

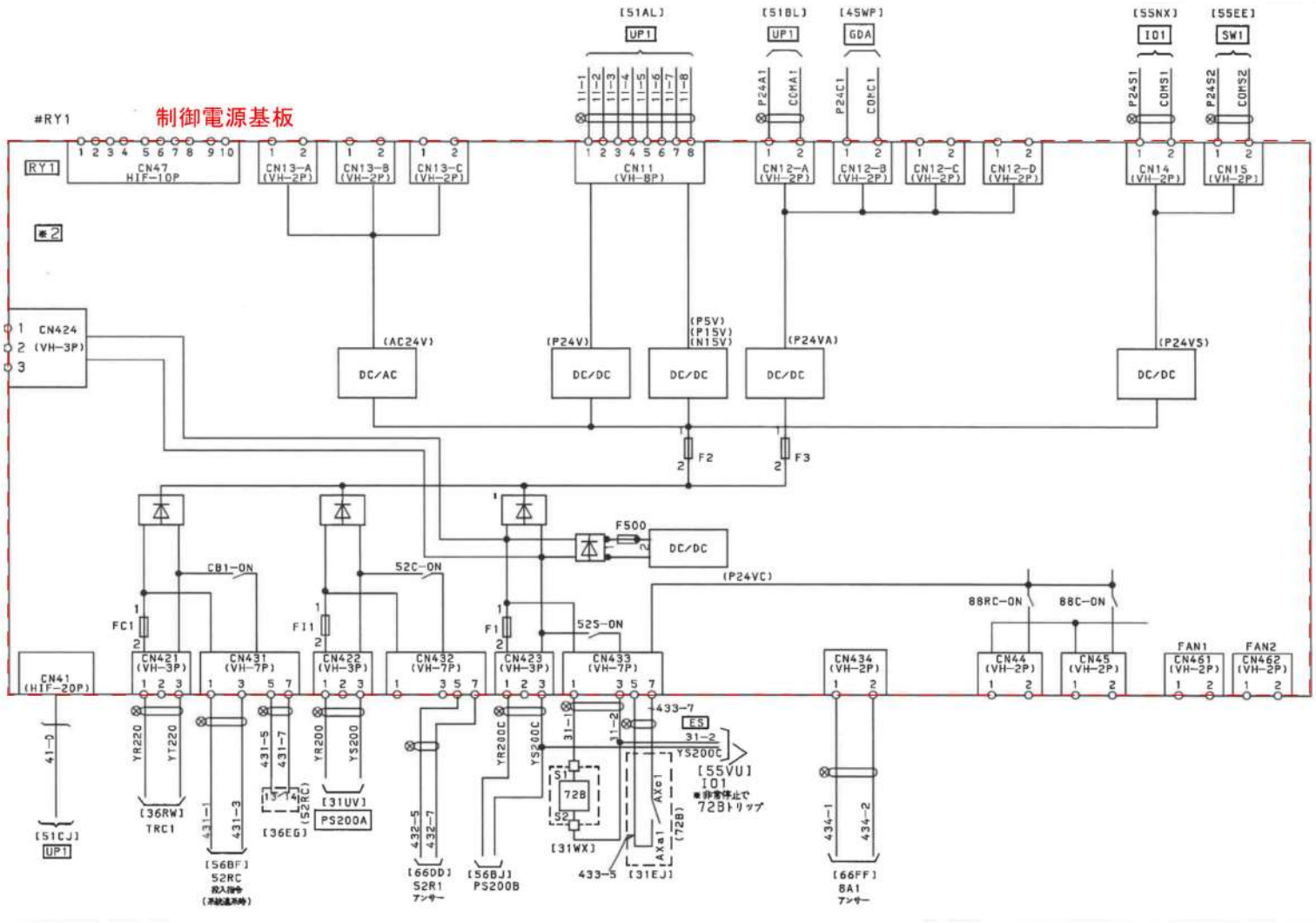

工事名	R７企総管　和田島太陽光発電所 閉鎖型配電盤他内部点検工事		
工事箇所	小松島市和田島町字松田新田		
図面名	災害対応パワーコンディショナ　制御回路（２）		
縮尺	ＮＴＳ	図面番号	２４
年度	令和７年		
事業者名	徳島県企業局		

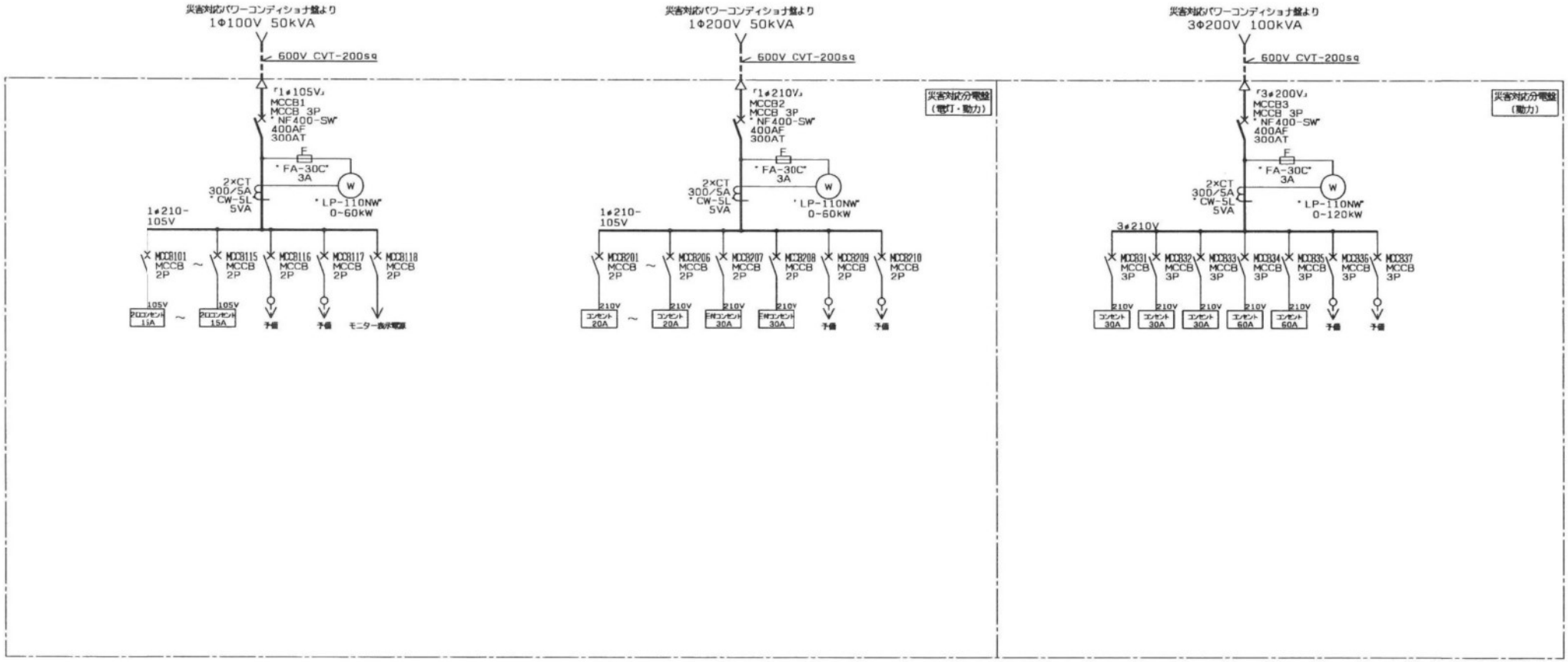

工事名	Ｒ７企総管　和田島太陽光発電所 閉鎖型配電盤他内部点検工事		
工事箇所	小松島市和田島町字松田新田		
図面名	災害対応分電盤　単線結線図		
縮尺	ＮＴＳ	図面番号	２５
年度	令和７年		
事業者名	徳島県企業局		